Collection : Westminster

Mitigeur mécanique douche avec colonne et support téléphone
Single-lever shower mixer with telephone handshower set and column

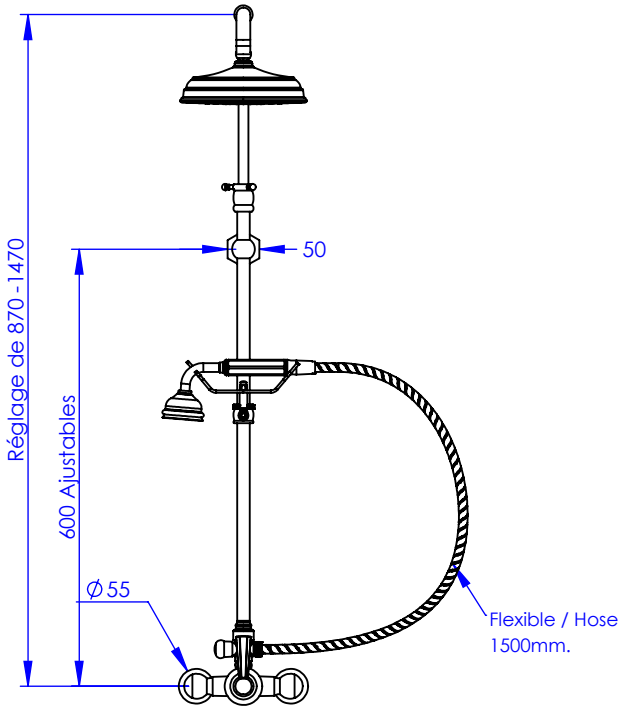

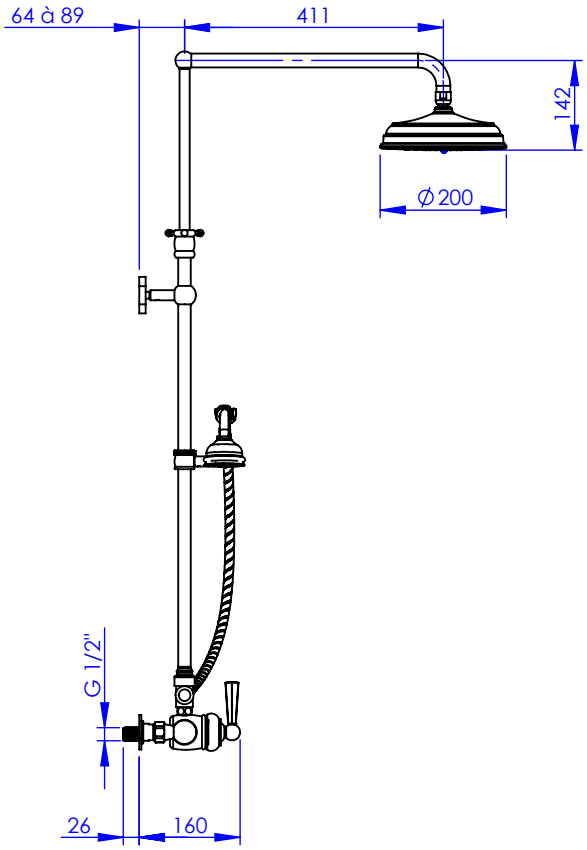

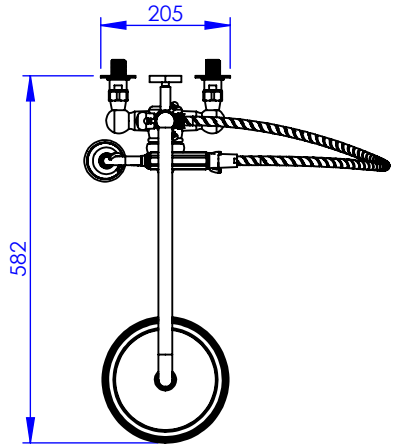

Ref : M38-2203M

Ancienne ref :039.6.63.00

Débit Douchette / Flow rate : 10 l/min sous 3 bars.
Débit Pomme de douche/ Flow rate : 18 l/min sous 3 bars.
Pression maxi / max pressure : 5 bars.

Ø de perçage et entra-axe recommandés.
Ø Recommended drilling and centre distances.

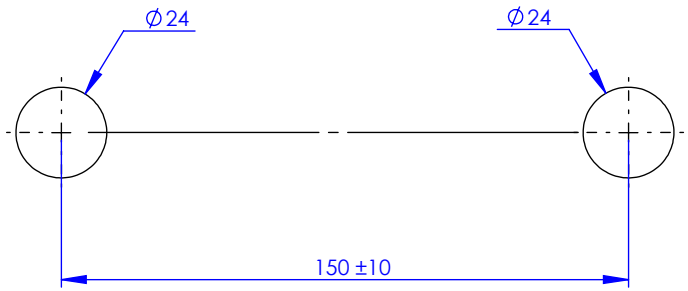

MARGOT
PARIS . 1912

Informations :
Fournie avec cartouche céramique. / Provided with céramic cartridge.

26/05/2021 -1