# Collection : Westminster

## Ensemble douche avec mitigeur thermostatique
## Thermostatic shower mixer package

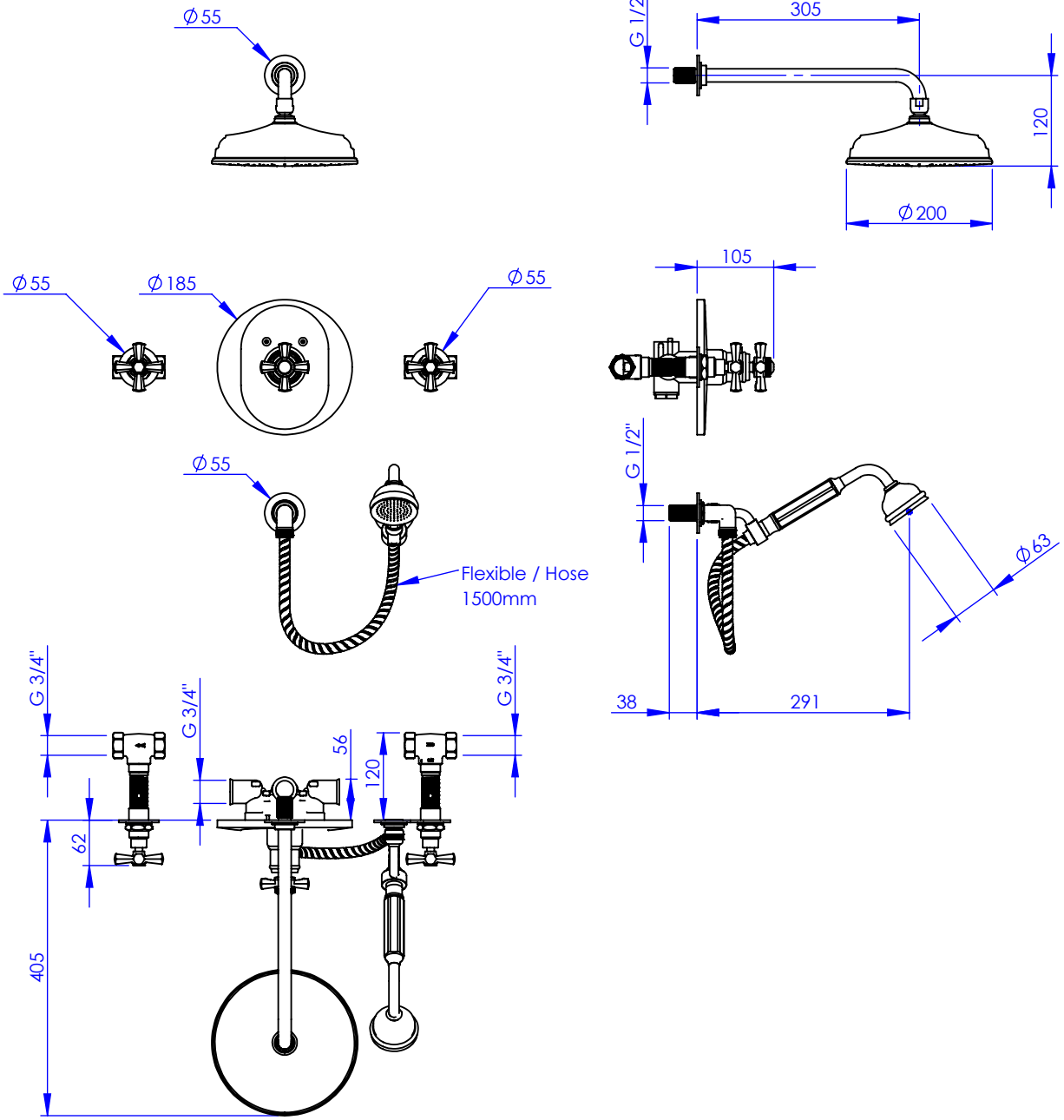


Ref : M38-2308T

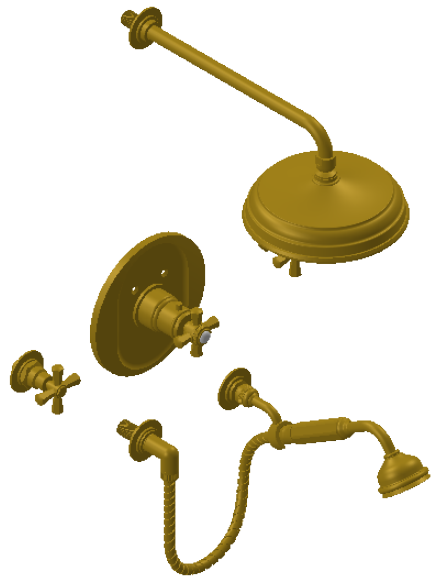

**Débit Douchette/ Flow rate : 15 l/min sous 3 bars.**
**Débit Pomme de douche Ø200/ Flow rate : 17 l/min sous 3 bars.**
**Débit Maximal Centrale Thermostatique/ Flow rate : 55 l/min.**
**Pression maxi / max pressure : 5 bars.**

MARGOT
PARIS . 1912

**Informations :**
Pour les percements voir fiche technique de chaque sous-ensembles.

*19/07/2021 -1*