Collection : Joséphine

Mélangeur bain-douche 5 trous mural
Wall mounted 5-hole bath mixer & shower set

Ref : M30-3308

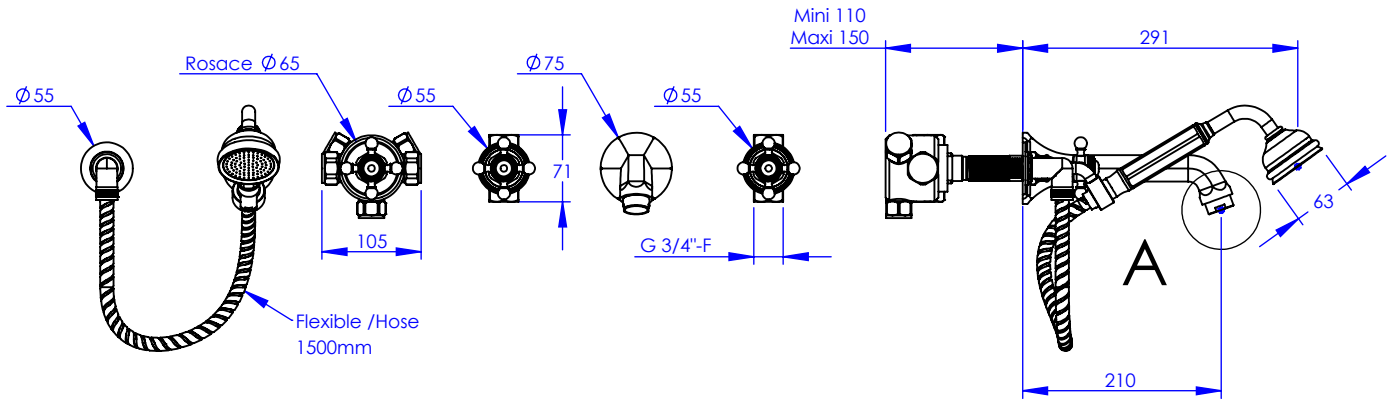

Débit douchette / Handshower flow rate : 10 l/min sous 3 bars.
Débit / Flow rate : ...l/min sous 3 bars.
Pression maxi / max pressure : 5 bars.

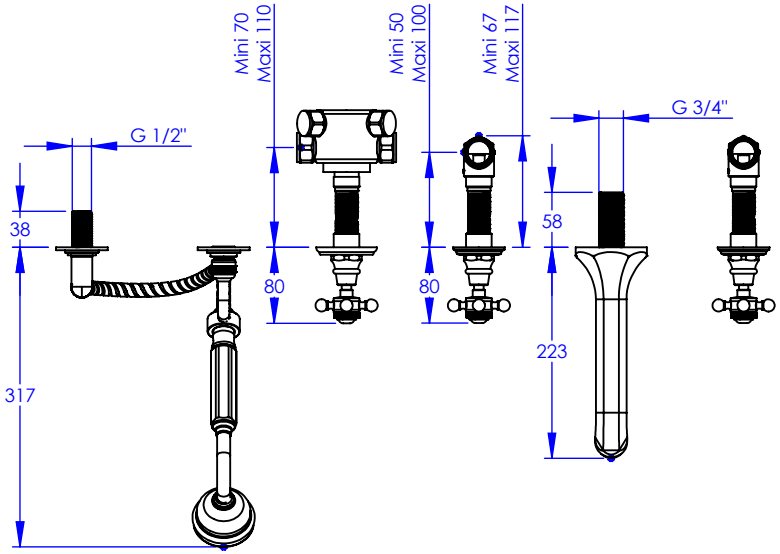

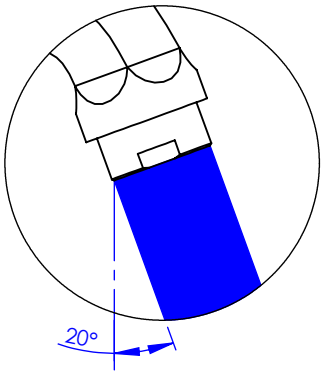

DÉTAIL A

Ø de perçage et entre-axe recommandés.
Ø Recommended drilling and centre distances.

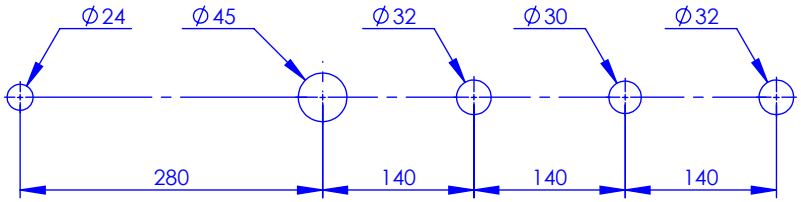

MARGOT
PARIS . 1912

Informations :
Fournie avec tête céramique 1/4 de tour. / Provided with céramic cartridge 1/4 turn.
Vidage non-fourni. / Waste not-included.

05/11/2021 -1